96211- 57211 - 58211

MONTÁŽNÍ NÁVOD
MONTÁŽNÝ POSTUP

INSTALATION MANUAL
PROCEDURA MONTAŻU

MANUAL DE INSTALARE
SZERELÉS ÚTMUTATO

ИНСТРУКЦИЯ ПО УСТАНОВКЕ
ИНСТРУКЦИЯ ЗА МОНТАЖ

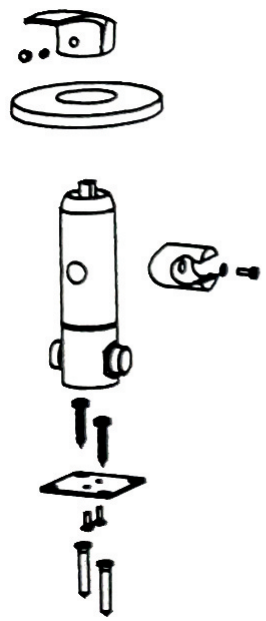

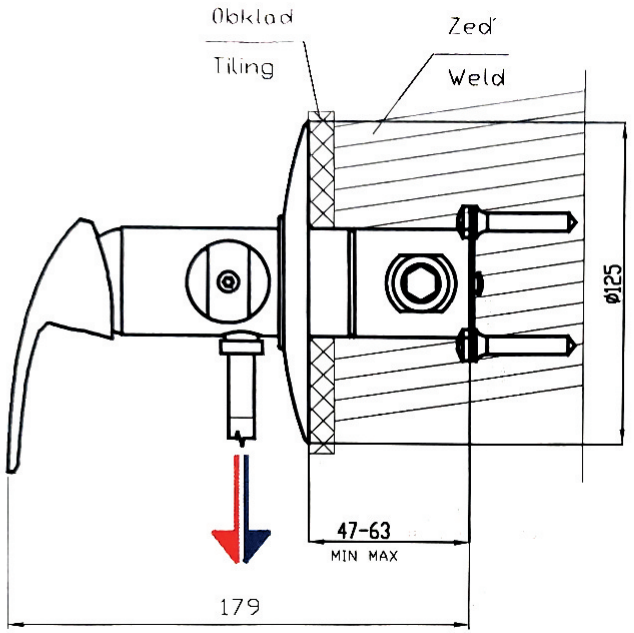

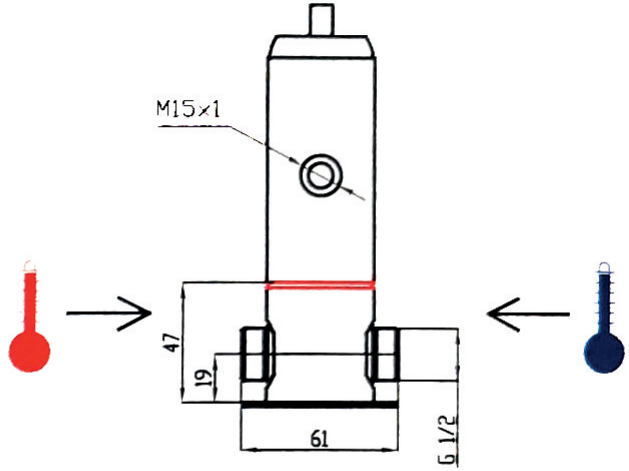

Sprchová hadice osazená sprchovou růžicí se stop ventilem, nesmí být pod stálým tlakem, je nutné uzavřít ovládání baterie
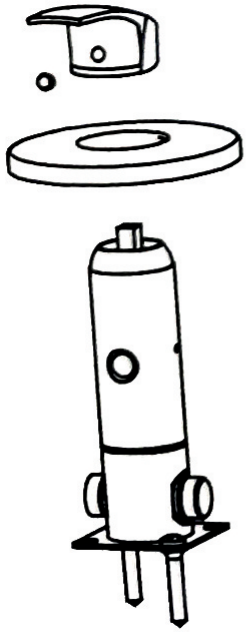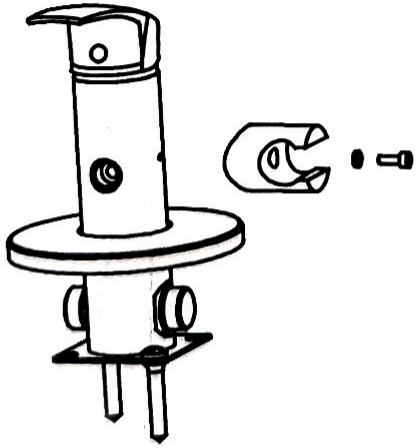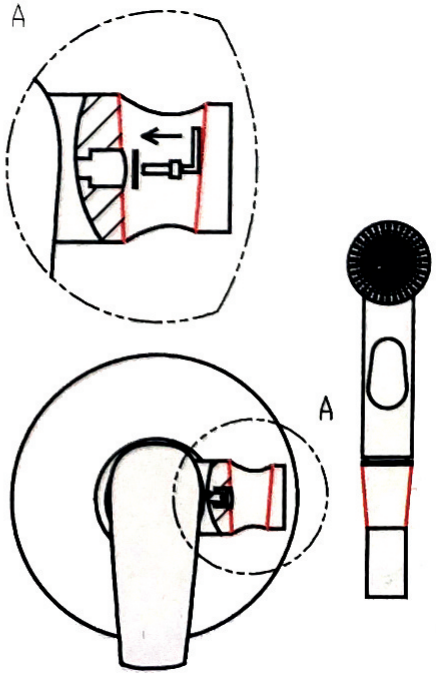
A shower hose fitted with shower head with a control stop valve, can not be under a constant pressure. It is necessary to close the control of mixing tap