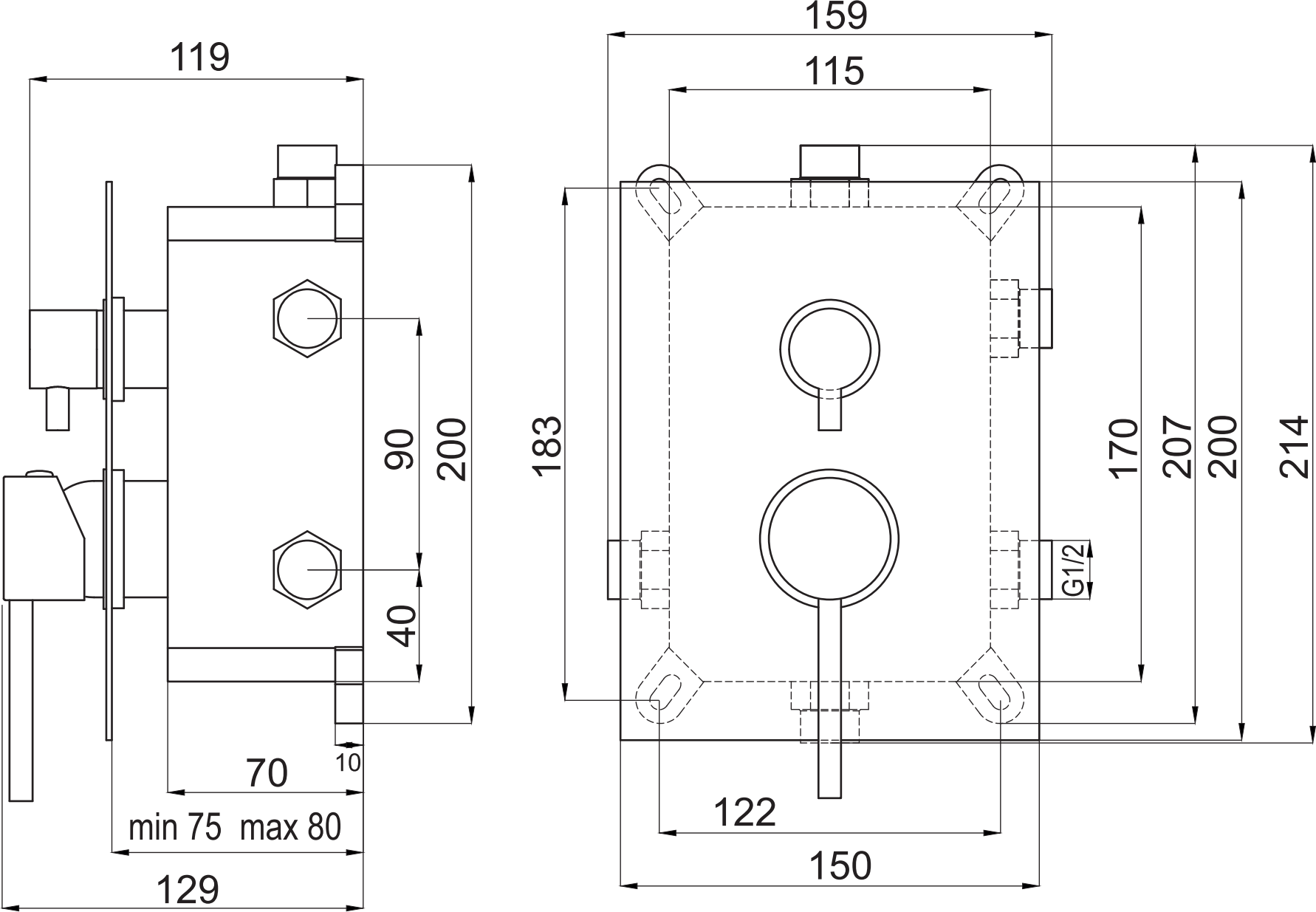
119
90
200
40
10
70
min 75 max 80
129
159
115
183
170
207
200
214
G1/2
122
150